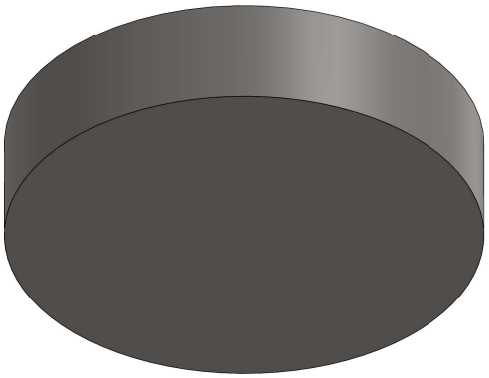

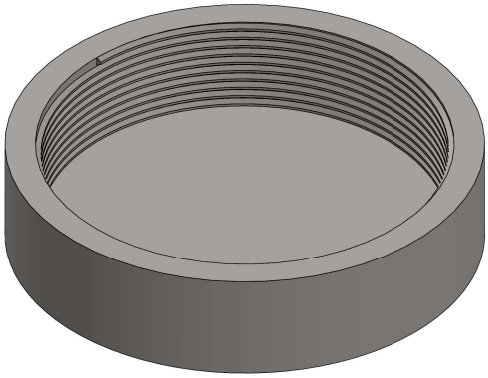

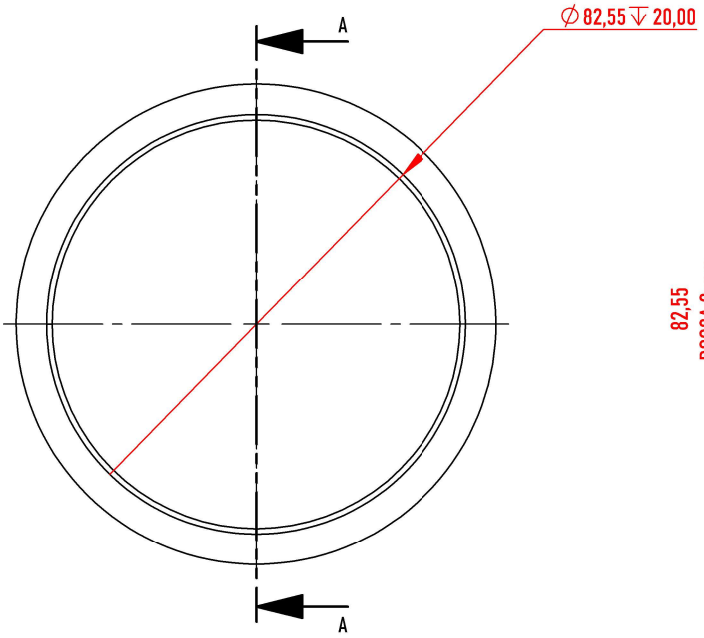

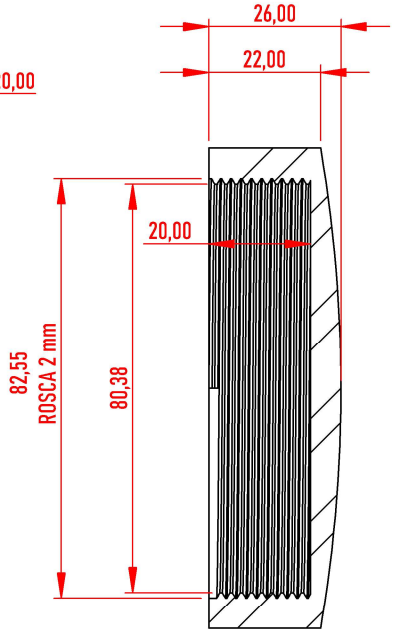

SECCIÓN A-A

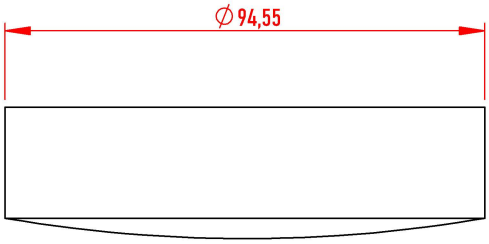

TotalAgro® Soluciones Agrícolas		FECHA:	NOMBRE:	MATERIAL:	ESCALA 1:1.5
	DIBUJÓ:	23/07/2025 15:39:05	ANDRÉS CUERVO G.	MISCELÁNEO	SI NO SE ESPECIFICA LO CONTRARIO, TODAS LAS UNIDADES ESTÁN EN MILÍMETROS
	REVISÓ:	23/07/2025 15:39:05	MAURICIO SÁNCHEZ	HOJA 1 DE 1	

TAPA BASE RODAMIENTO FRONTAL CRV3

24/07/2025 11:49:03